ФД.64В.719

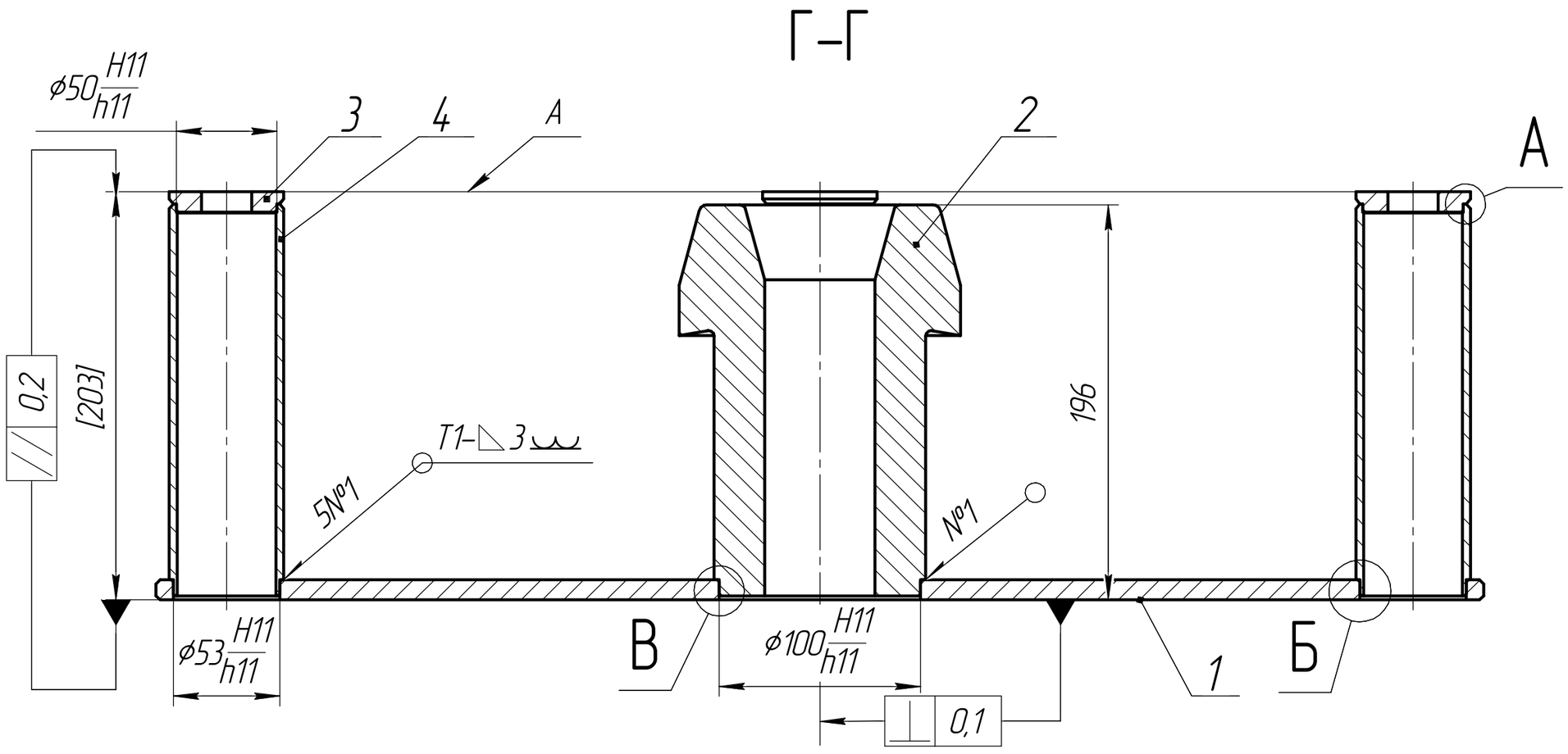

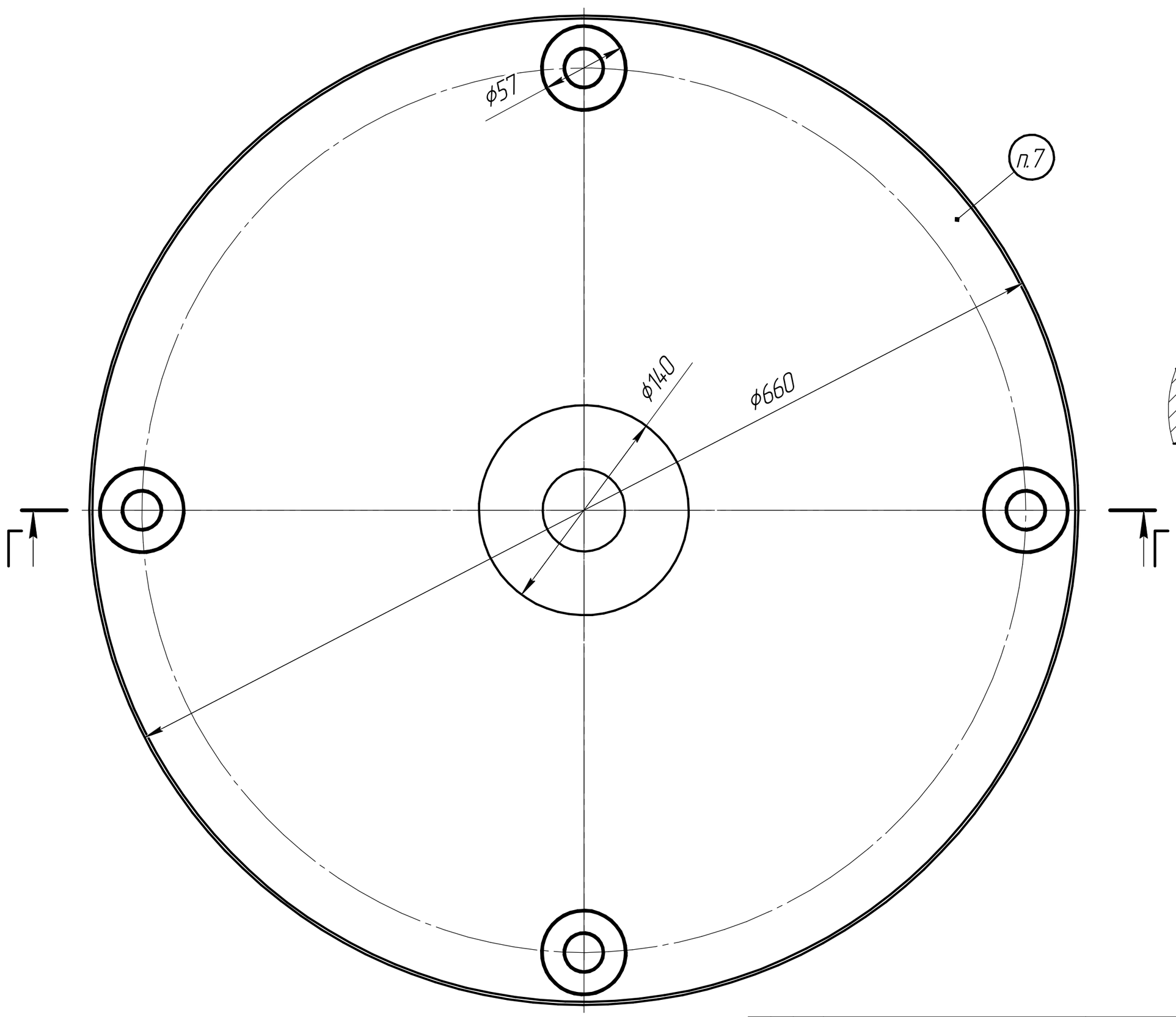

А(2:1)

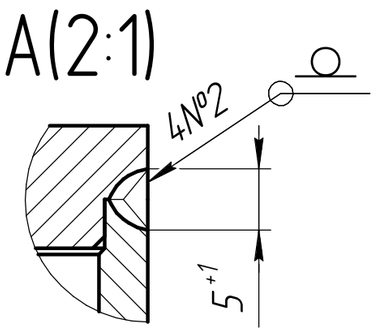

Б(2:1)

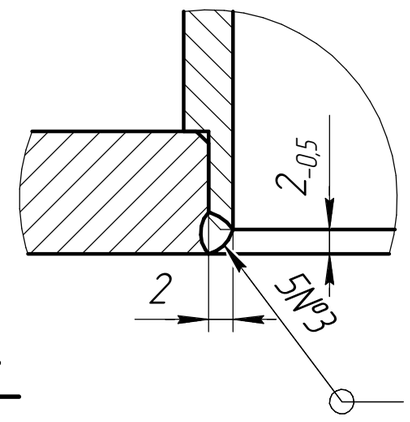

В(2:1)

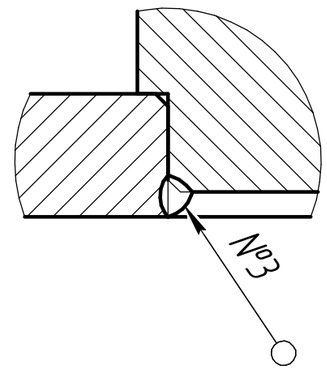

Изделие предназначено для временного хранения крышки чехла ОРП.

Технические требования

1. * Размер для справок.
2. Общий допуск по ГОСТ 30893.1–2002: H14, ± IT14/2.
3. Сварка ручная аргонодуговая. Сварные швы по ГОСТ 14771–76.
4. Контроль качества сварных швов производить внешним осмотром и измерениями по ГОСТ 3242–79. Трещины, прожоги, непровары не допускаются.
5. Параметр шероховатости поверхности сварных швов $\sqrt{Ra\ 3{,}2}$.
6. Размер в квадратных скобках выполнить после сварки, за счет снятия металла с поверхности А.
7. Маркировать ударным способом обозначение изделия шрифтом 5–Пр3 ГОСТ 26.020–80.

Формат	Зона	Поз.	Обозначение	Наименование	Кол.	Примечание
				Детали		
А3		1	ФД.64В.719.001	Основание	1	
А4		2	ФД.64В.719.002	Грибок	1	
А4		3	ФД.64В.719.003	Заглушка	4	
А3		4	ФД.64В.719.004	Труба	4	

Изм.	Лист	№ докум.	Подп.	Дата
Разраб.		Горшунов С.Н.		25.10.2014
Пров.		Абросов А.Н.		25.10.2014
Т.контр.				
Рук.		Капитонов В.В.		25.10.2014
Н.контр.		Саленок В.В.		25.10.2014
Утв.		Зотов Э.А.		25.10.2014

ФД.64В.719

Подставка крышки

Лит.	Масса	Масштаб
И	42,2	1:2,5

Лист | Листов 1

ФЦЯРБ

Перв. примен. | Справ. № | Подп. и дата | Инв. № дубл. | Взам. инв. № | Подп. и дата | Инв. № подл.

Копировал | Формат А2